Արտածման Ա12 համակարգ

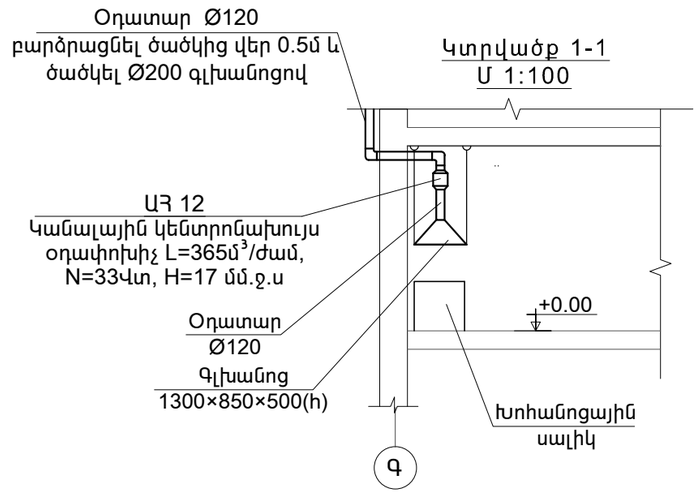

Արտածման Ա1, Ա6 համակարգեր

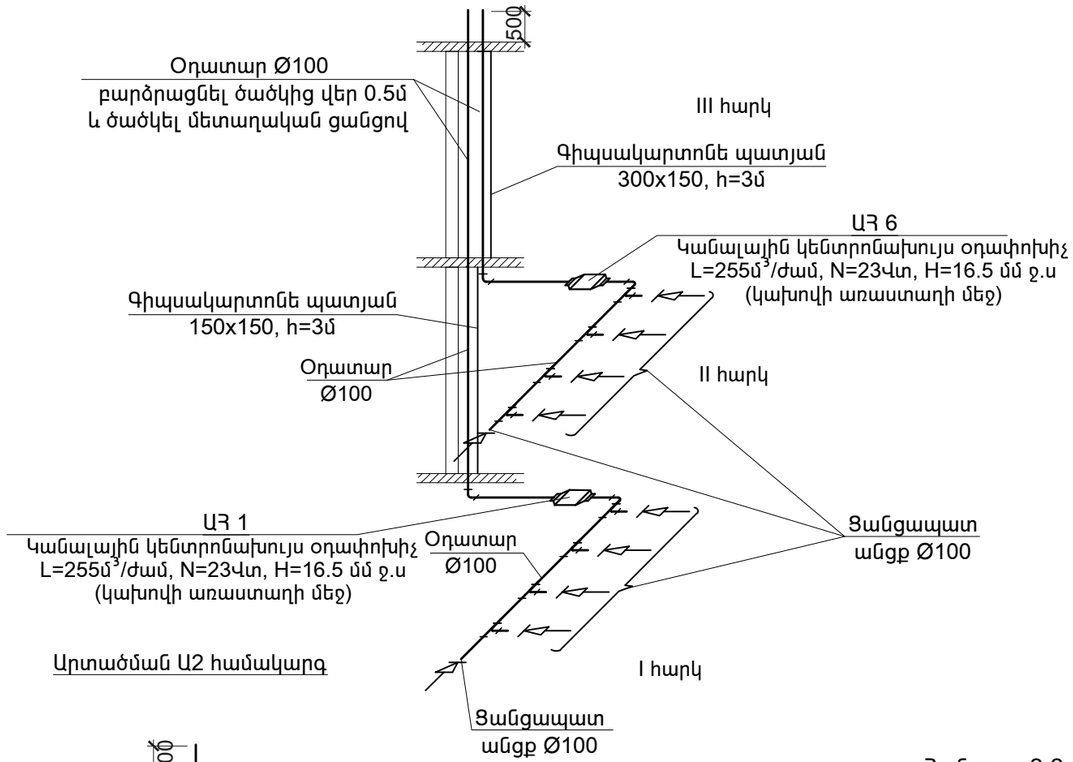

Հանգույց 1-1

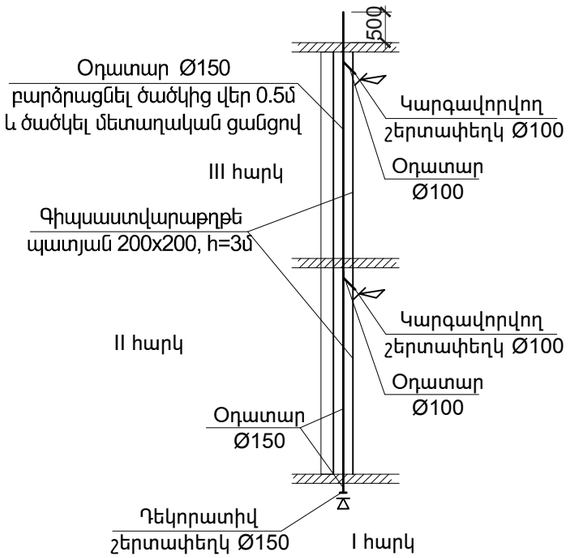

Արտածման Ա2 համակարգ

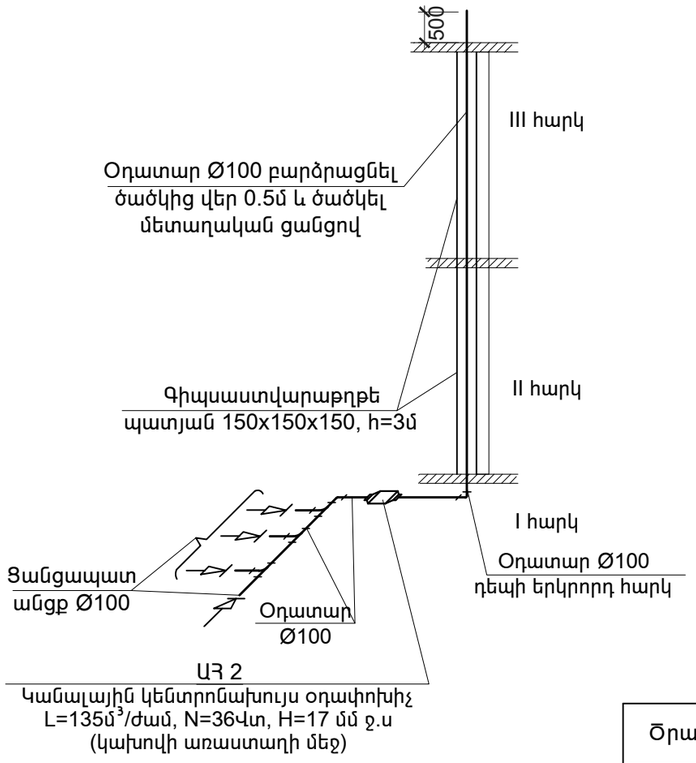

Հանգույց 2-2

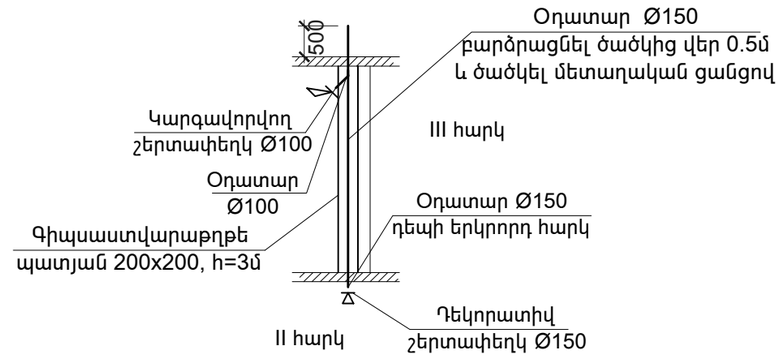

Ծանոթություն

Բոլոր օդատարները բարձրացվում են ծածկից վեր 0.5մ (տանիքի տակ), ջերմամեկուսացվում են նրբաթիթեղապատ հանքաբամբակով δ=40մմ և ծածկվում մետաղական ցանցով: Տանիքում գոյություն ունեն պատուհաններ, որոնք ապահովում են օդի արտածումը:

Ծրագրի առաջադրանք՝ TAN-07				Թալինի թիվ 3 մանկապարտեզի վերակառուցում			
				Օդափոխություն	ՓՈՒԼ	ԹԵՐԹ	ԹԵՐԹԵՐ
					ԱՆ	Օ-5	6
Նախագծ.	Ա. Թորոսյան			Օդափոխության արտածման համակարգի սխեմաներ	INTER energia	ԻՆՏԵՐ էներգիա ՍՊԸ	
Պաշտոն	Ազգանուն	Ստորագր.					